Գրիգոր Լուսավորիչ 12 բնակարան
34 պատշգամբի մասնագիր

N/N	Անվանումը	Չափման միավոր	Քանակը
	Քանդման աշխատանքներ		
A	Քայքայված ց/ավազե սվաղի քանդում	քմ	3.0
B	Բազրիքի փայտե բռնածողի ապամոնտ.	խմ	0.01
C	Մետաղ. մասերի ներկի մաքրում	քմ	1.6
	Իրականացվող աշխատանքներ		
A	Ց/ավազե սվաղ ցանցի վրա (+13.2 նիշում)	քմ	3.0
B	Ցանց Φ 4 բջիջ 100*100 (рабица) 3.0 քմ	կգ	6.5
C	Ներկում ճակատային ներկով (+13.2 նիշում)	քմ	3.0
D	Կոռոզիայի ենթարկված ամրանների մաքրում խոզանակով	քմ	3.0
	Ճաղաշարի վերանորոգում		
A	Փայտե բռնածողի տեղադրում 50*50 L 4400	խմ	0.011
B	Փայտե բռնածողի լաքապատում	քմ	0.9
C	Մետաղական մասերի ներկում 2 անգամ	կգ	1.6

Ճակատ 2-2 Մ 1:50

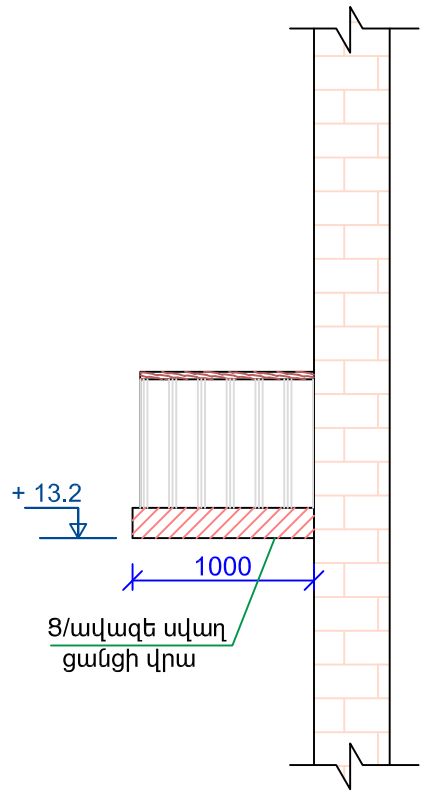

Ցանցի տեսք Մ 1:20

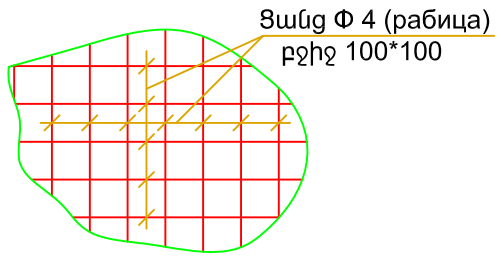

Չափ.մ.	Մաս.թ.	Թերթեր	Փաստ.	Ստորագր.	Ամսաթիվ	Պատվիրատու՝ Երևանի քաղաքապետարան Պատվեր՝ N ԵՔ-ՊԸԱՇՁԲ-14/105			
Տնօրեն		Հ. Լևոնյան				Երևան քաղաքի կենտրոն վարչական շրջանի շենքերի պատշգամբների հիմնանորոգման նախագիծ	Էտապ	Թերթ	Թերթեր
Նախագծող		Ս. Սարգսյան					ԱՆ	ճՇ-5	29
						Գ. Լուսավորիչ 12, բնակարան 34 Ճակատ 2-2 Մ 1:50 ; հանգույց 1, 2 , 3 Մ 1:20; Ճաղաշար Մ 1:30 ; մասնագիր	«ՀԱՄԱՇԻՆՆԱԽԱԳԻԾ» ՍՊԸ		